クランプシリーズ
KFC形

Kawasaki Kikou

高気密性に自信あり！

●ガス導管（ダクタイル鋳鉄管）分岐工事に活用

クランプ（挟み込み）式の為、接合作業は至って簡単です。

●本体材質はダクタイル鋳鉄を使用

本材質はダクタイル鋳鉄の為、強靭であり衝撃に強い本体を実現しております。また防錆処理としてエポキシ樹脂紛体塗装にて保護することにより高い防食性能を保持しております。

●六角ボルト・ナットは高耐食性ハイミック六角ボルト・ナットを使用

上下水道関係で好評を得ております当社独自の三層複合被膜で形成されているハイミックボルト・ナットを、本体とセットでご使用下さい。

●管の外形に合わせたゴムパッキン

ゴムパッキンには良質のアクリロニトリルブタジエンゴム(NBR)を使用しております。また当社独自の形状をしたきのこパッキンにより本体との一体化を図り、高い気密性を保持しております。

※適用呼び径は75、100、150、200となります。

川崎機工株式会社

●当社オリジナル「きのこパッキン」

管外径部との密着を増す形状です。

クランプ上部（内側）

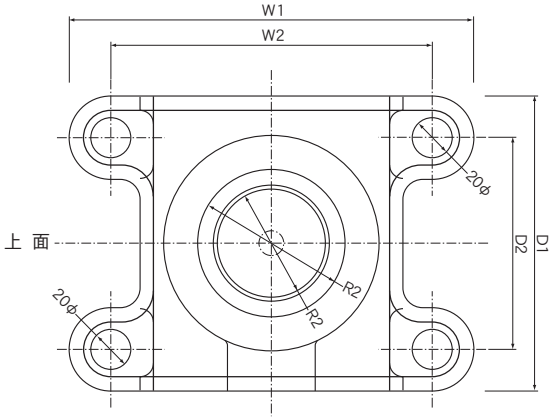

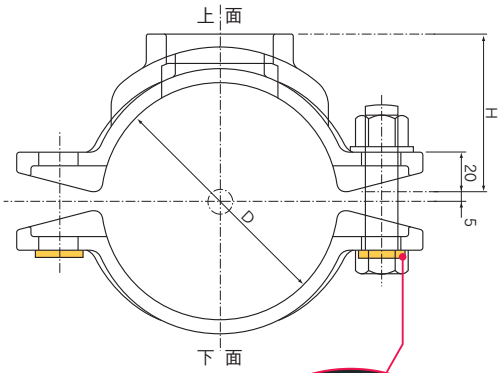

当社オリジナル
ボルト供回り防止機能

■ 型式KFC（付属品：ハイミックボルト・ナット・ゴムパッキン）

（寸法 単位：mm）

呼 径	各 部 寸 法								六角ボルト・ナット	
	W1	W2	D1	D2	H	R1	R2	D	寸法	本数
75	182	140	150	108	70	25	72	96	M16×80	4
100	207	165	150	108	80		72	121	M16×80	4
150	272	230	150	108	113		72	172	M16×80	4
200	318	276	150	108	140		72	224	M16×80	4

※各部寸法の許容差は、JIS.G.5526、5527 付属書に準拠する。

川崎機工株式会社
http://www.kawasakikikou.co.jp
e-mail:sales@kawasakikikou.co.jp
本社営業部　〒100-0005 千代田区丸の内2-4-1 丸の内ビルディング
TEL.03(5220)3177　FAX.03(5252)3979
大阪営業所　札幌営業所　岩槻営業所
浦和支店（経理部）　岩槻工場・配送センター

●取り扱い上の注意

1. 工具類は、JIS規格内の工具を使用してください。
2. 保管の際は、雨水などに触れないよう、十分注意をしてください。
3. ゴム輪類は特に直射日光・屋外・海浜等・紫外線・オゾンの多い場所での保管は避けてください。

※仕様は予告なく変更することがあります。

2013.7.1,000